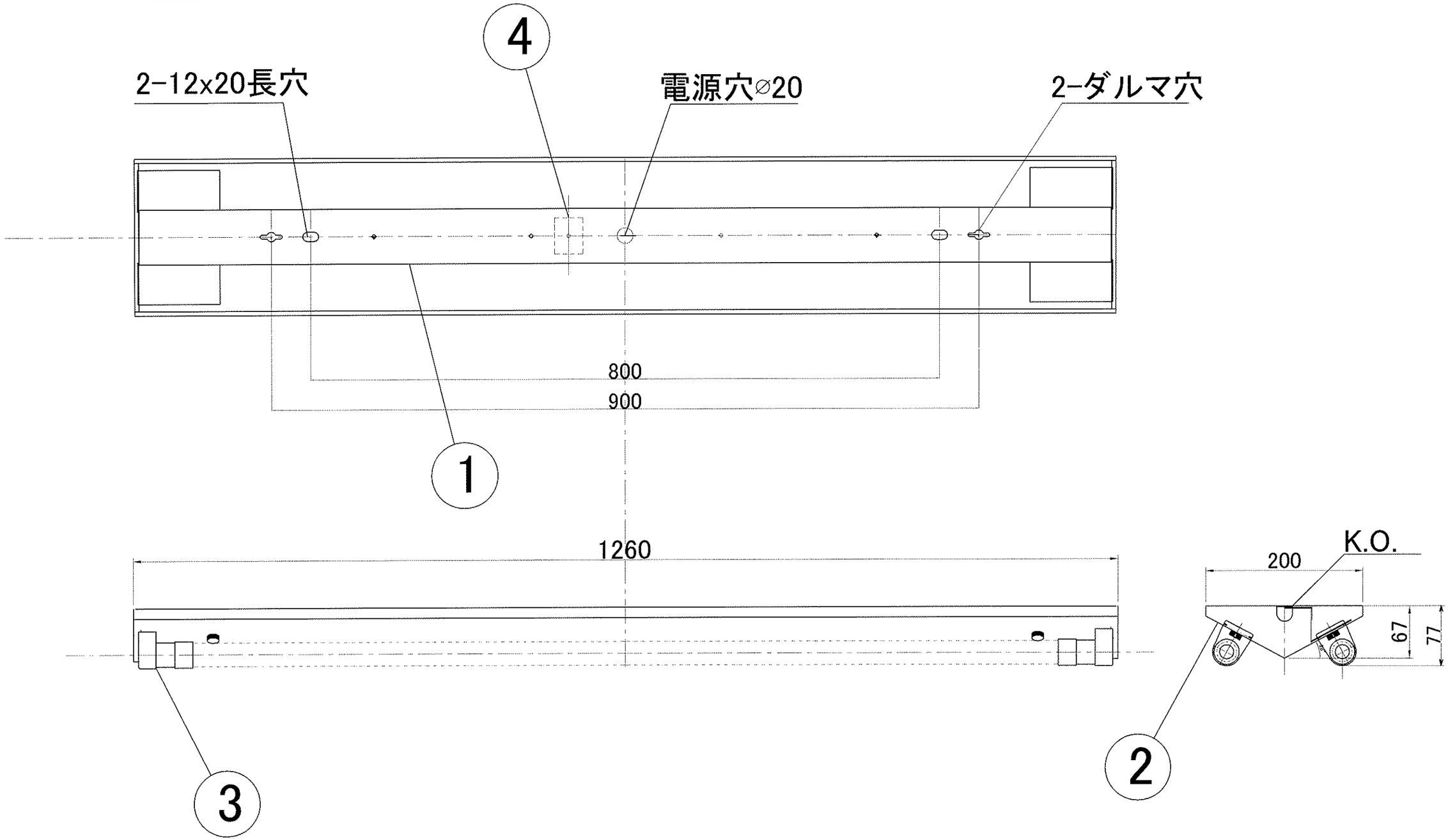

適合ランプ	直管LEDランプ

姿図

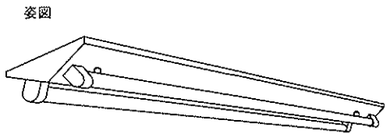

番号	部品名	材質・種類	備考
5			
4	端子台	TM-05	
3	ランプソケット	P-191	
2	反射板	SPCC 0.6t	白色塗装
1	本体	SGCC 0.6t	

設計	H23.08.20 村山	製図	H23.08.20 田中	検印	H23.08.20 村山	尺度	A3 S=1:5	品名	FL40W形x2 逆富士型器具
英光ライティング株式会社						三角法		品番	AMA-ELV-402