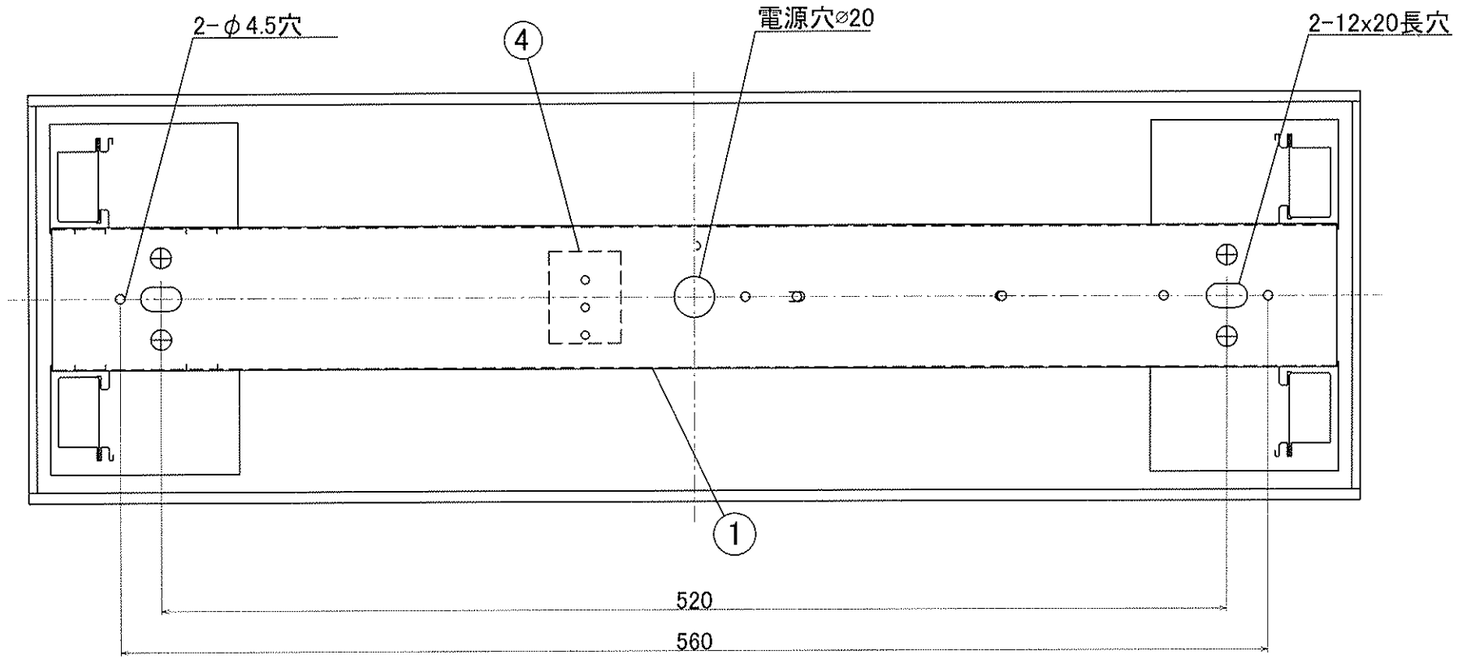

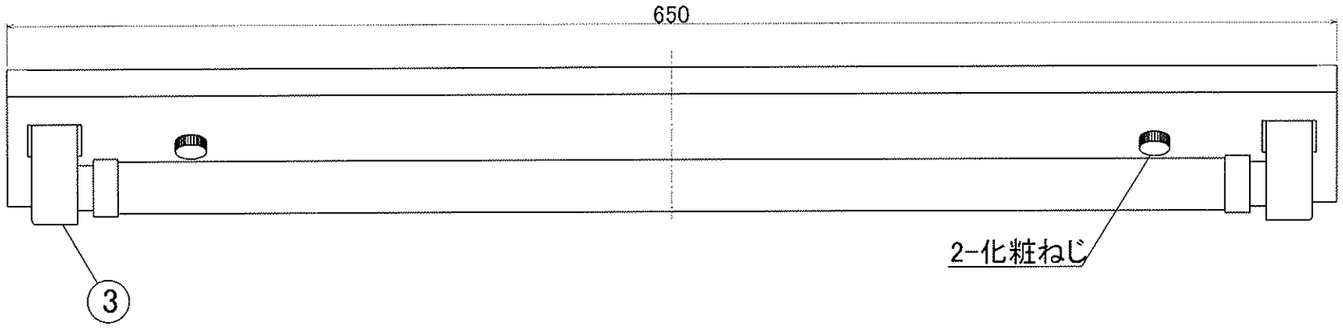

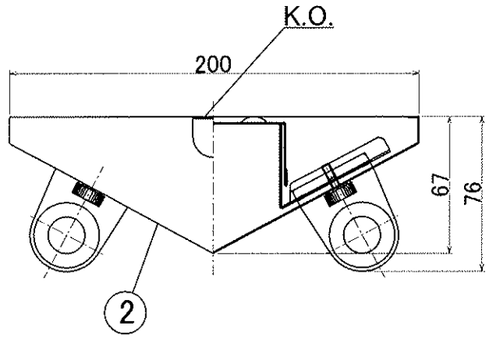

適合ランプ	FL20W相当(直官LED)				
姿図 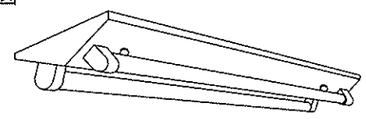	4	端子台	TM-05		
	3	ランプソケット	P-191	東和化成	
	2	反射板	SPCC 0.6t	白色メラ焼付塗装	
	1	本体	SGCC 0.6t		
	番号	部 品 名	材質・種類	備 考	

設計	H24.01.26	製図	H24.01.28	検印	H24.01.28	尺度	A3 S=1:3	品名	FL20形x2 逆富士型
	村山		田中		村山	三角法		品番	AMA－ELV-202

英光ライティング株式会社