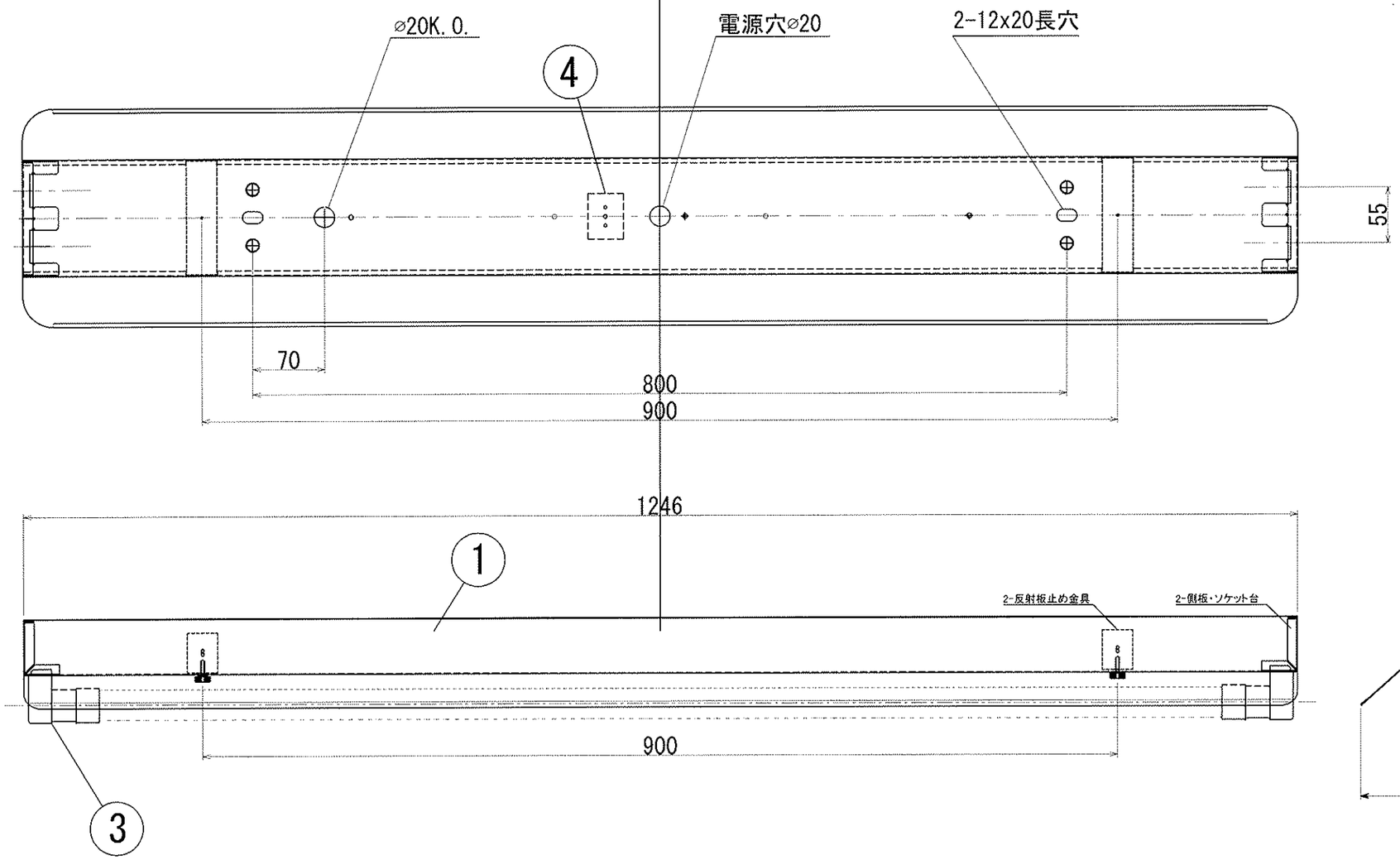

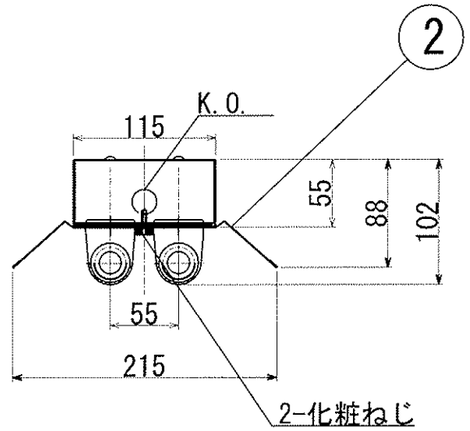

適合ランプ	直官LEDランプ

姿図

番号	部品名	材質・種類	備考
4	端子台	TM-05	
3	ランプソケット	W-821T	キョーワ
2	反射板	SPCC(t=0.6)	白メラ焼付塗装
1	本体	SPCC(t=0.6)	白メラ焼付塗装

設計	H23.10.20	製図	H23.10.20	検印	H23.10.20
	村山		田中		村山

英光ライティング株式会社

尺度 A3 S=1:5

三角法

品名 FL40W形x2 笠付トラフ器具

品番 AMA-ELK-402